序号	品名	材质
①	1.5- L型卧式WTB胶芯	LCP UL94V-0 自然色
②	1.5- L型卧式WTB端子	铜合金/表面镀锡
③	1.5- L型卧式WTB焊片	铜合金/表面镀锡

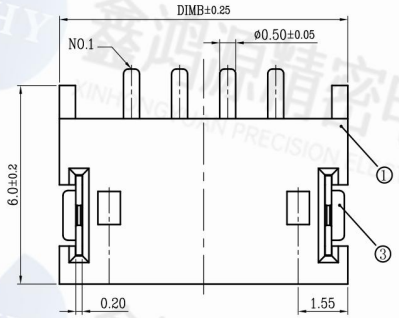

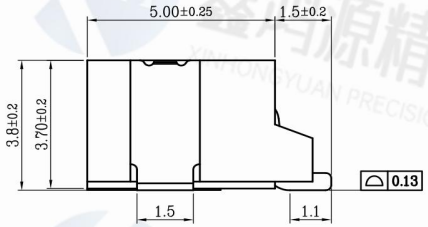

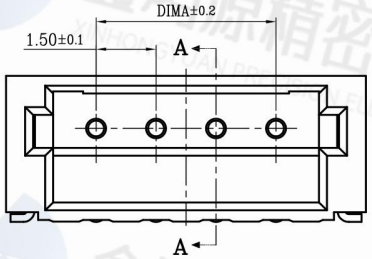

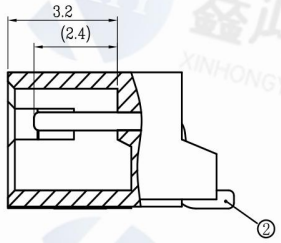

SECTION A-A

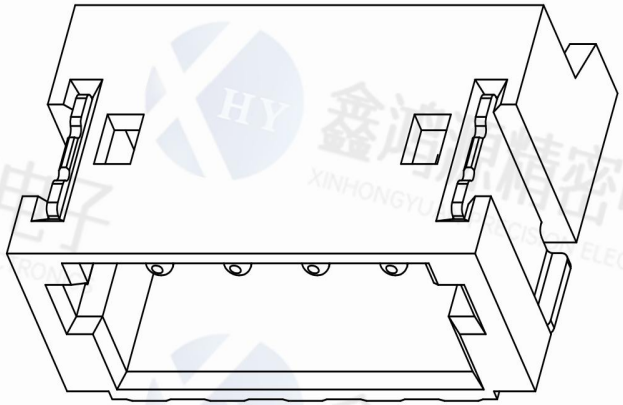

适用线路板

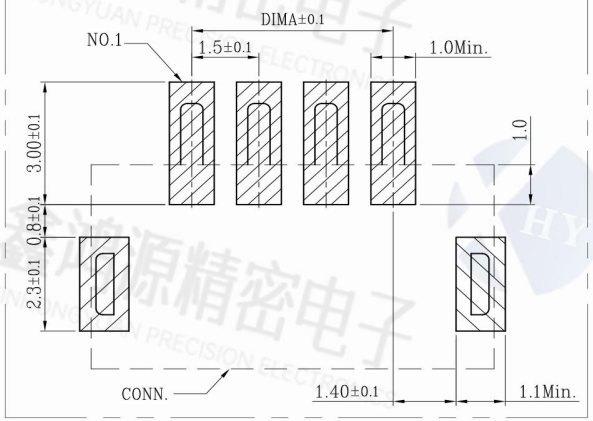

技术指标:

1. 塑件表面应光洁、无毛边、无明显收缩、缺陷、裂纹等现象.
2. 温度范围：-25° C～85° C.
3. 额定电压：100V，AC/DC.
4. 接触电阻：≤0.02Ω.
5. 绝缘电阻:≥500MΩ.
6. 额定电流:1A ,AC/DC.

Xihoy 深圳市鑫鸿源精密电子有限公司
Shenzhen Xinhongyuan Precision Electronics Co., Ltd.
财富热线电话： 13670232690
工厂地址：深圳市宝安区新桥街道象山社区132号17栋7楼

PART NO	ZH1.5-WT-XA			4	STATOR	PHOSPHOR BRONZE		0	DAR. BY MR. ZHANG	DATE: 2016.06.08	UNLESS OTHERWISE SPECIFIED TOLERANCE			
PART NAME	1.50 Pitch L型卧式WTB			3	TERMINAL	PHOSPHOR BRONZE		POSITIONS			ANG	TOL	DMI	TOL
				2	COVER	THERMCPLASTIC UL94V-0	BLACK	1	CHK. BY MR. WANG	SCALE 1/1	.X	±3.0°	.X	±0.20
ANGLE PROJECTION	UNIT	mm		1	HOUSING	THERMCPLASTIC UL94V-0	NATURAL	0			.XX	±2.0°	.XX	±0.10
	SCALE	1:1		NO.	COMPONENTS	MATERIALS	FINISH/COLOR SPECIFICATION	QUANTITY	APP. BY MISS. LU	UNIT MM	.XXX	±1.0°	.XXX	±0.05